TMT4124 – TMT4124K

ŠPECIÁLNY NOSIČ - SPECIFIC HOLDER - PORTE-PAQUET SPÉCIFIQUE - SPEZIFISCHER TRÄGER - PORTA-EQUIPAJE ESPECÍFICO - TRANSPORTADOR ESPECÍFICO

KAWASAKI Z900 RS (2018)

Číslo	Popis	Rozmery	Kód	Množstvo
1	Bočný rám - Telaio laterale - Side frame - Châssis latéral - Soporte lateral - Seitenrahmen - Suporte lateral	-	GNB2083DXV GNB2083SXV	2(Right;Left) (pravý, ľavý)
2	Spodný držiak - Supporto inferiore - Lower support - Support inférieur - Soporte inferior - Untere Halterung - Suporte inferior	-	GNB2084DXV GNB2084SXV	2(Right;Left) (pravý, ľavý)
3	Držiak - Supporto - Support - Support Halterung - Soporte – Apoio	-	GL3801V	1
4	Skrutka - Vite - Screw Vis - Schraube Tornillo - Parafuso	TCEIX M8X50	850TCEIX	2
5	Skrutka - Vite - Screw Vis - Schraube Tornillo - Parafuso	TBEI M8X40	840TBEI	2
6	Skrutka - Vite - Screw Vis - Schraube Tornillo - Parafuso	TSP M6X25	625TSP	4
7	Dištančný stĺpik - Distanziale - Spacer Entretoise - Distanzstueck Distanciador – Espaçador	Ø18mmx5 Foro 8,5mm	C18L5F8,5T	2
8	Dištančný stĺpik - Distanziale - Spacer Entretoise - Distanzstueck Distanciador – Espaçador	Ø22mmx17 Foro 8,5mm	C22L17F8,5T	2
9	Otvárateľná podložka - Rondella spaccata Split washer - Scheibe - Rondelle fendue Arandela seccionada - Arruela Dentada	M8	Z1060	2
10	Podložka - Rondella - Washer Rondelle - Scheibe Arandela – Arruela	M6	620RON	2
11	Matica - Dado - Bolt - Ecrou Mutter - Tuerca – Porca	Dado Autobloccante Flangiato Alto M6	6DADIAFLN	2
12	Matica - Dado - Bolt - Ecrou Mutter - Tuerca – Porca	Dado Metalblock Autobloccante Flangiato Ribassato M6	6DADIAFL	4
13	Háčiky na držiak - Suporte ganchos Funghetto - Support hooks - Befestigungspilz - Crochets support - Ganchos de soporte	-	Z125X	4
14	Originálne diely - Componenti Originali - Original Parts Parties Originales - Original Bauteile Componentes Originales - Componentes Origin	–	-	-
15	Komponenty zahrnuté v SR4124 Components Included In The SR4124 Pièces Inclues Dans SR4124 Die Einzelnen Teile Sind Bei SR4124 Despieces Incluidos SR4124 Explodiu incluído da SR4124	–	-	-

©Copyright 20/04/2018LF-Rev00

TMT4124 – TMT4124K

ŠPECIÁLNY NOSIČ - SPECIFIC HOLDER - PORTE-PAQUET SPÉCIFIQUE - SPEZIFISCHER TRÄGER - PORTA-EQUIPAJE ESPECÍFICO - TRANSPORTADOR ESPECÍFICO

KAWASAKI Z900 RS (2018)

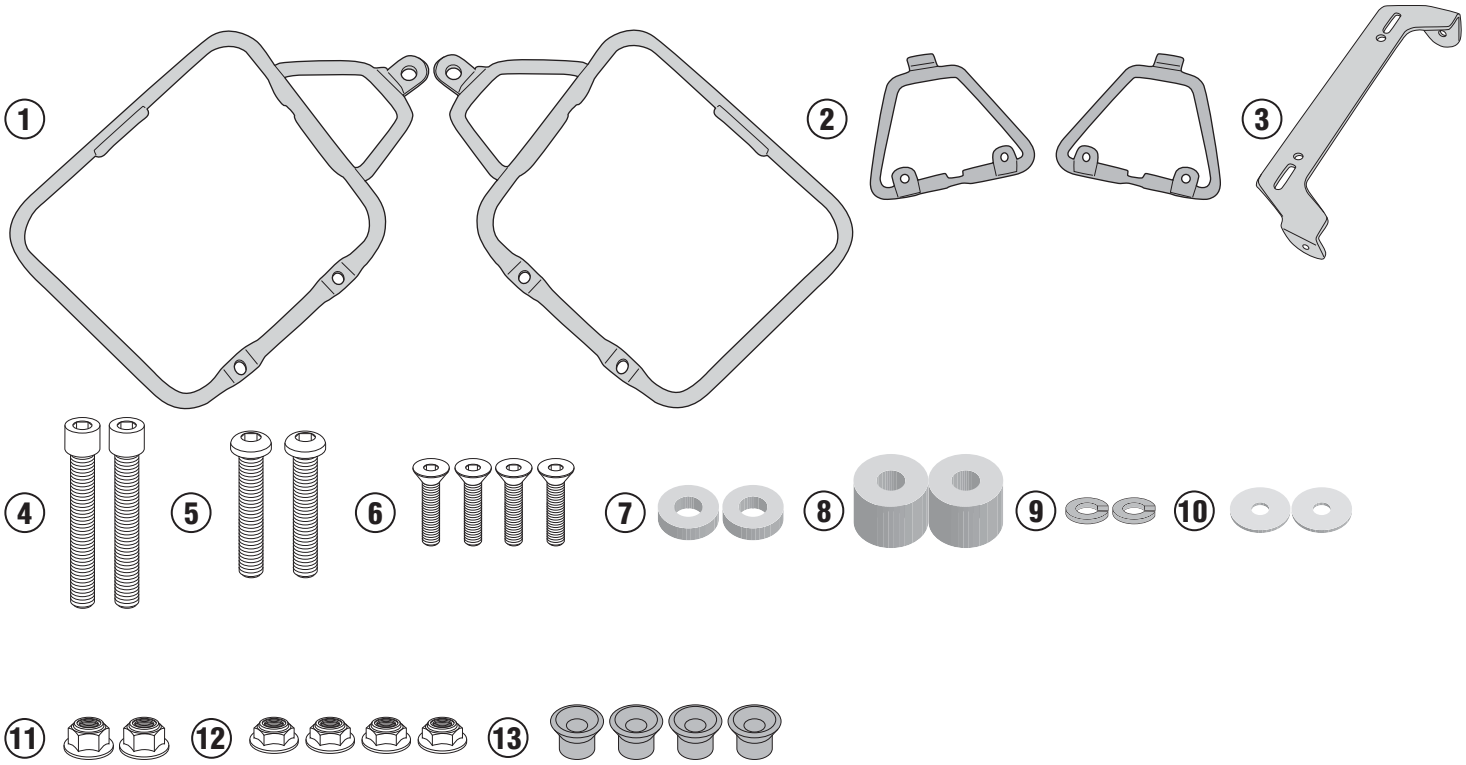

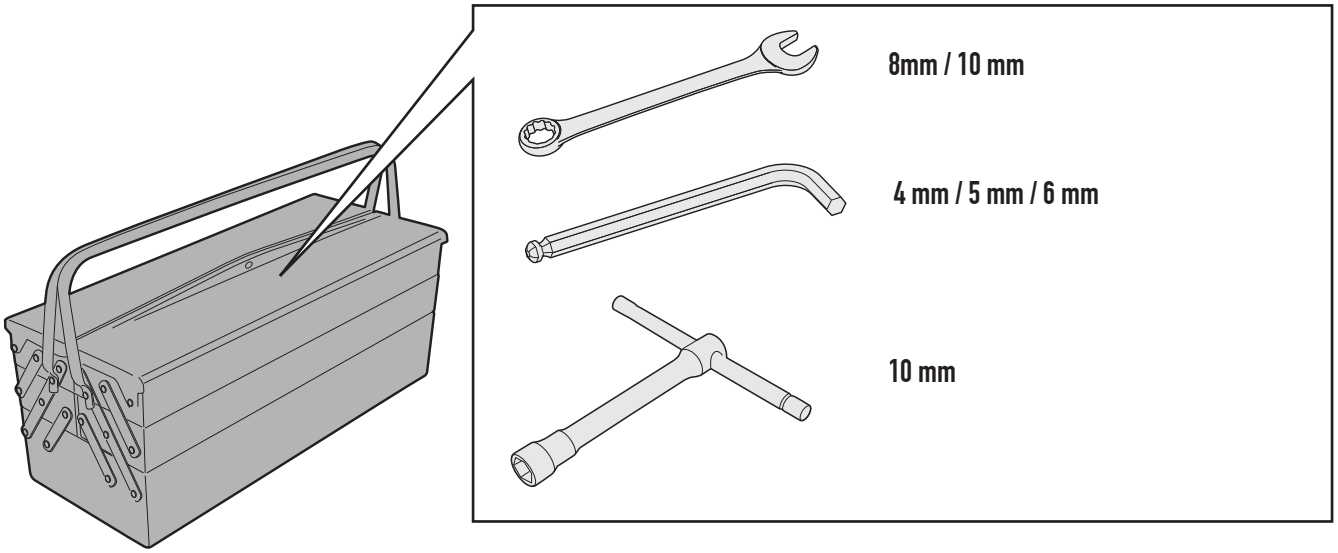

©Copyright 20/04/2018LF-Rev00

TMT4124 – TMT4124K

ŠPECIÁLNY NOSIČ - SPECIFIC HOLDER - PORTE-PAQUET SPÉCIFIQUE - SPEZIFISCHER TRÄGER - PORTA-EQUIPAJE ESPECÍFICO - TRANSPORTADOR ESPECÍFICO

KAWASAKI Z900 RS (2018)

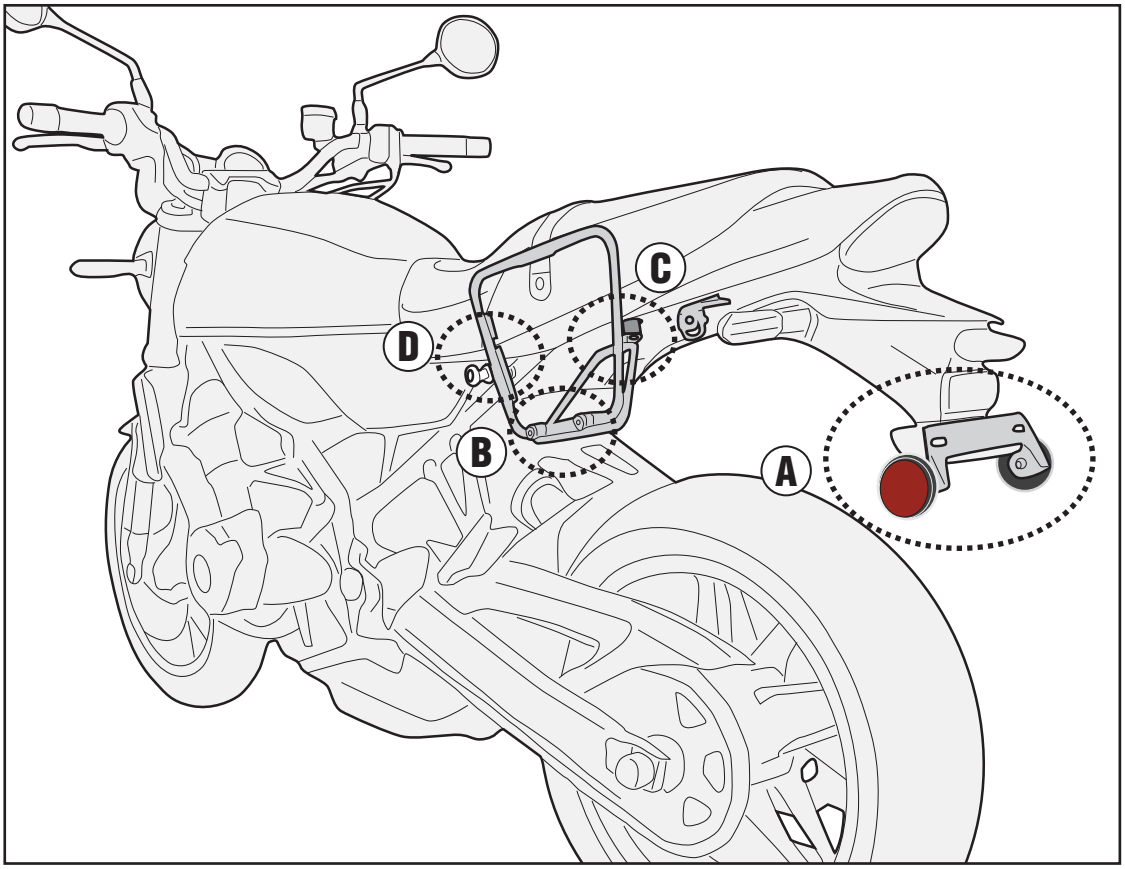

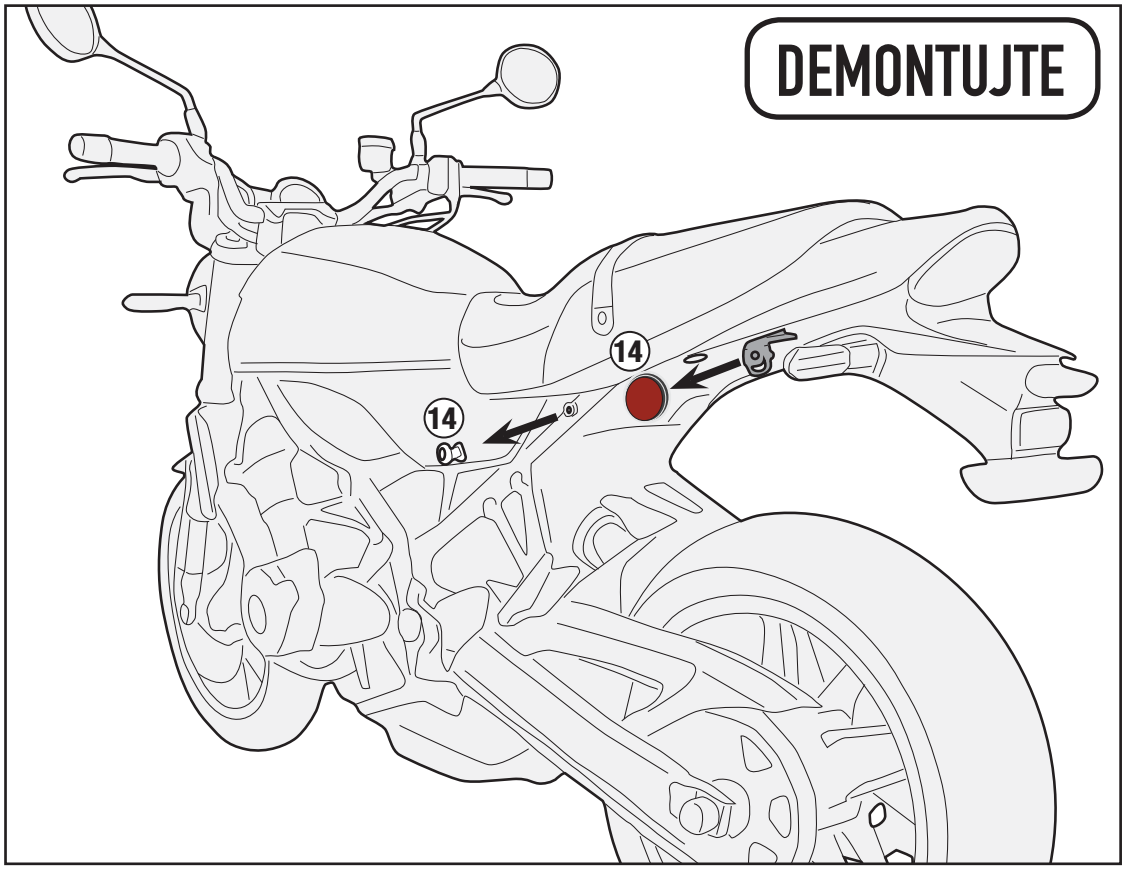

©Copyright 20/04/2018LF-Rev00

TMT4124 – TMT4124K

ŠPECIÁLNY NOSIČ - SPECIFIC HOLDER - PORTE-PAQUET SPÉCIFIQUE - SPEZIFISCHER TRÄGER - PORTA-EQUIPAJE ESPECÍFICO - TRANSPORTADOR ESPECÍFICO

KAWASAKI Z900 RS (2018)

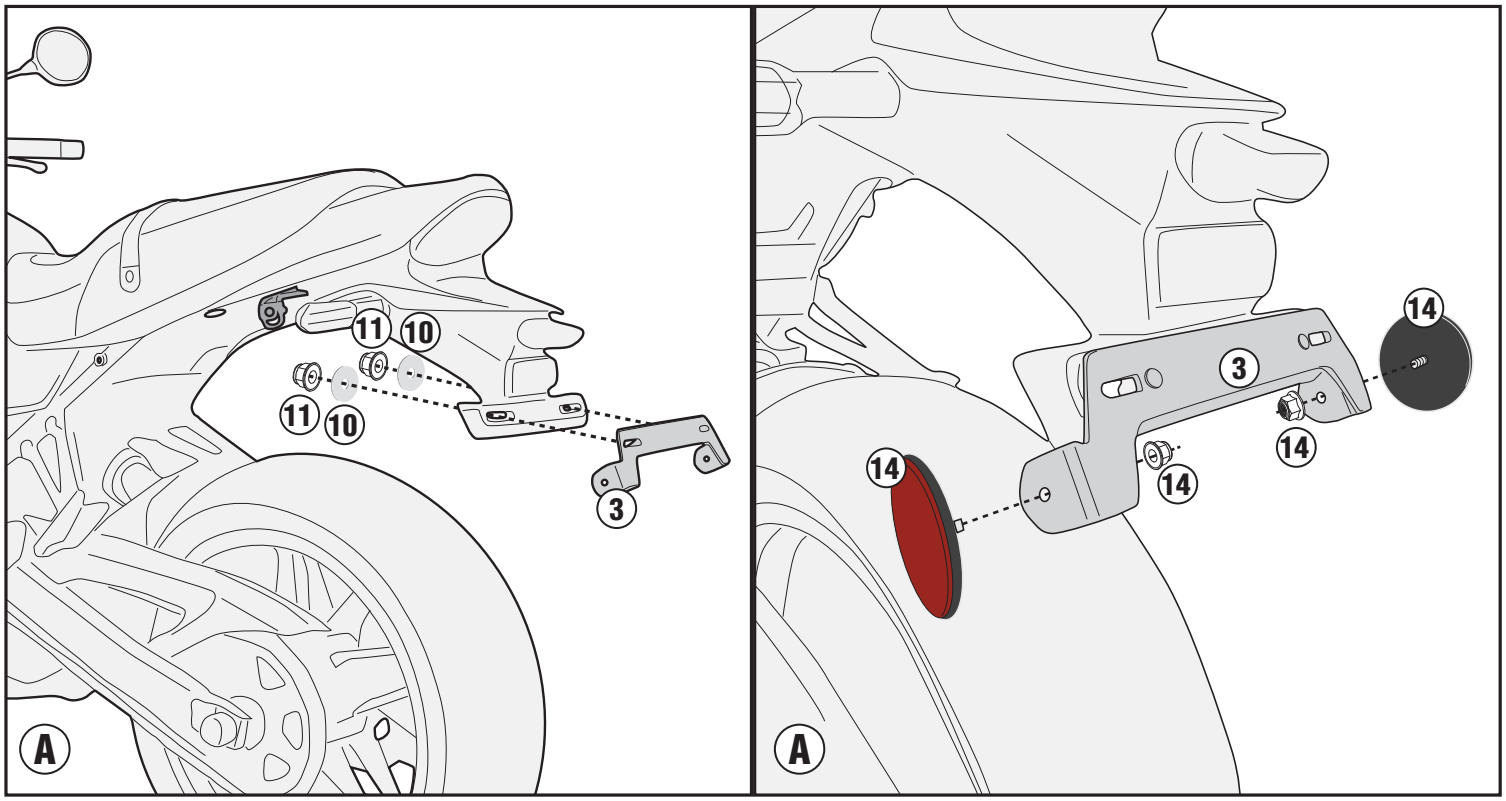

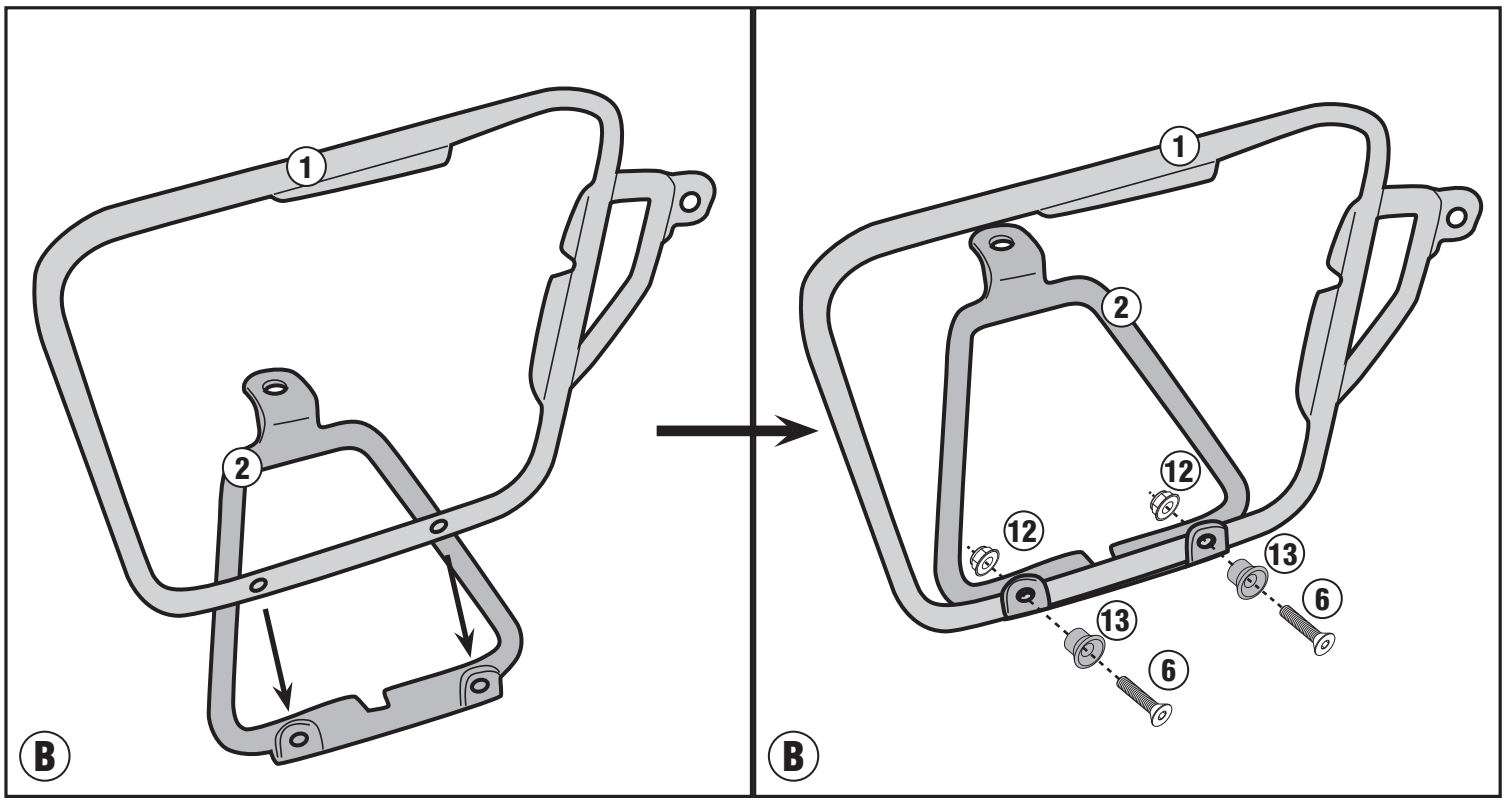

©Copyright 20/04/2018LF-Rev00

TMT4124 – TMT4124K

ŠPECIÁLNY NOSIČ - SPECIFIC HOLDER - PORTE-PAQUET SPÉCIFIQUE - SPEZIFISCHER TRÄGER - PORTA-EQUIPAJE ESPECÍFICO - TRANSPORTADOR ESPECÍFICO

KAWASAKI Z900 RS (2018)

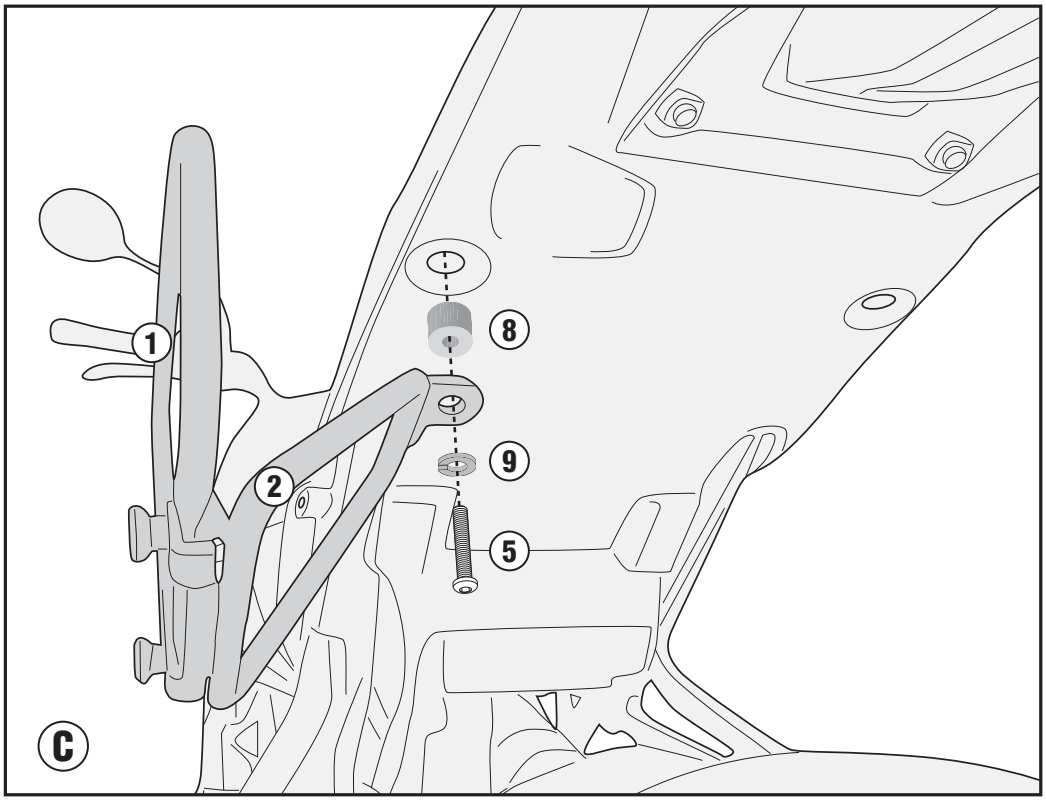

LEN TMT4124

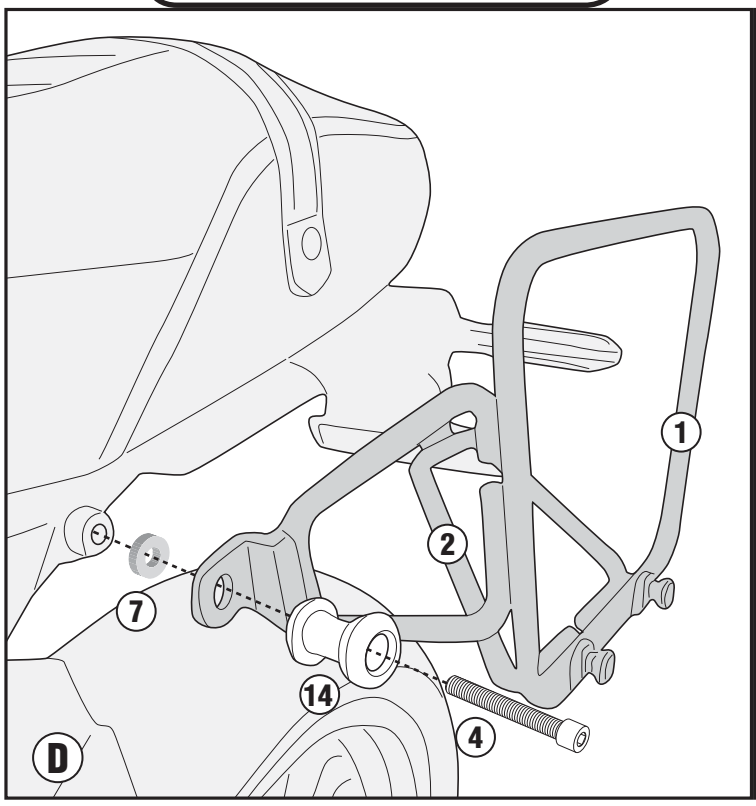

TMT4124+SR4124

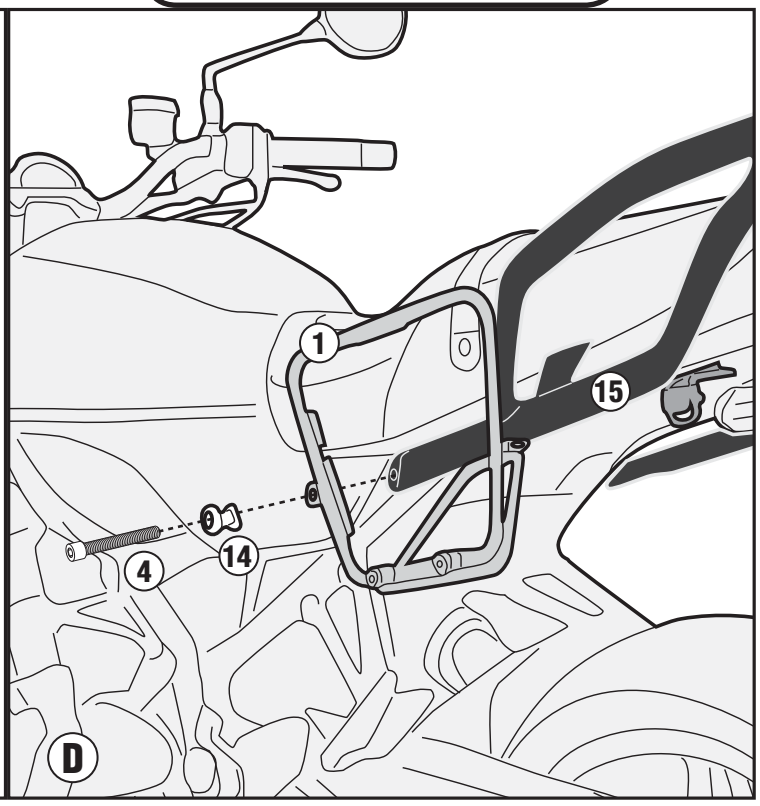

©Copyright 20/04/2018LF-Rev00