T681 - TK681

ŠPECIÁLNY RÚRKOVÝ NOSIČ NA BRAŠNE
SUPPORT TUBULAIRE POUR SACOCHES CAVALIÈRES - SPEZIAL SEITENTRAEGER FUER WEICHTASCHEN
PORTA ALFORJAS TUBULAR LATERAL

DUCATI MONSTER 696-1100
'08-'09

MONTÁŽNY NÁVOD
INSTRUCTIONS DE MONTAGE - BAUANLEITUNG - INSTRUCCIONES DE MONTAJE

1

DRŽIAK
SUPPORT
SUPPORT
HALTERUNG
SOPORTE

Q.TY n.2(Dx-Sx)

2

ZADNÝ MOSTÍK
REAR BRIDGE
PONT POSTERIEURE
VERBINDUNGSROHR
PUENTE TRASERO

Q.TY n.1

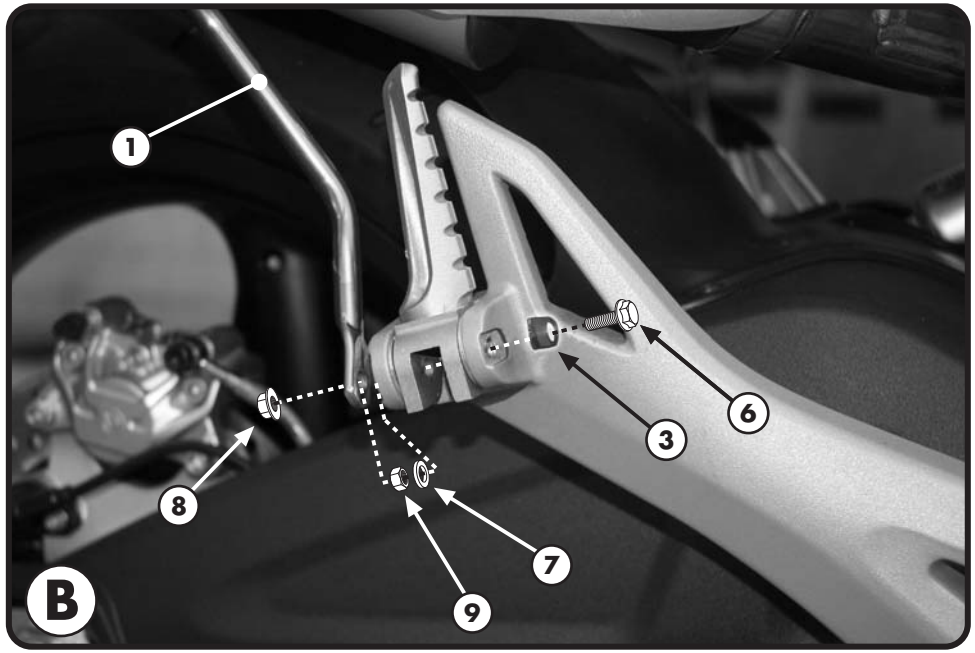

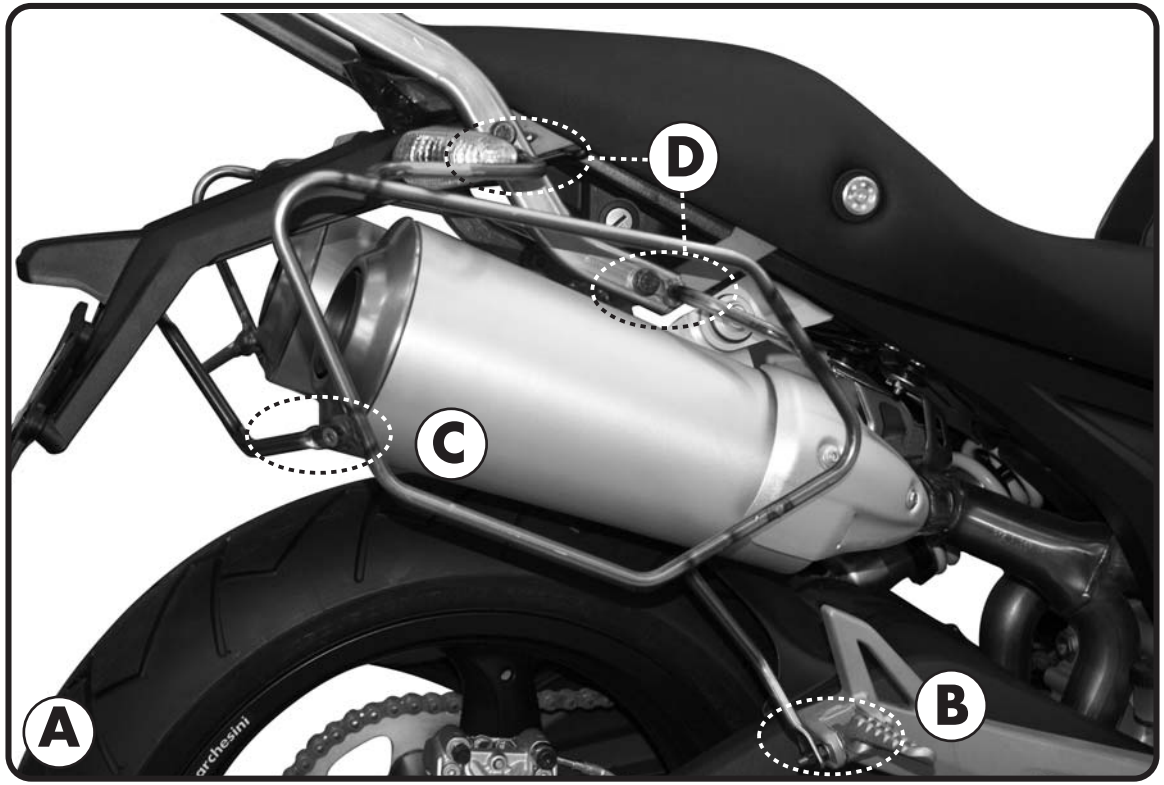

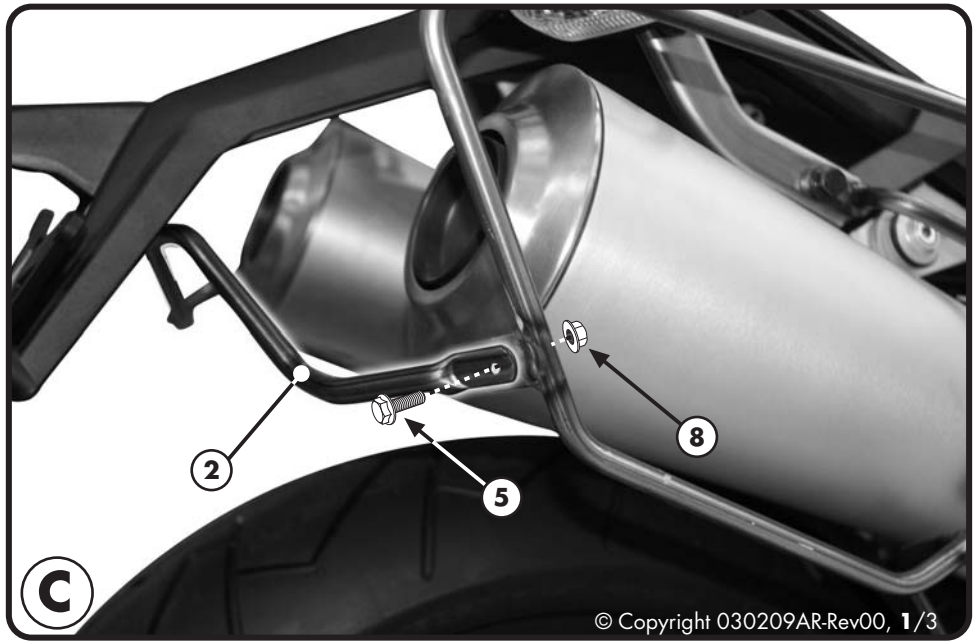

© Copyright 030209AR-Rev00, **1**/3

T681 - TK681

ŠPECIÁLNY RÚRKOVÝ NOSIČ NA BRAŠNE
SUPPORT TUBULAIRE POUR SACOCHES CAVALIÈRES - SPEZIAL SEITENTRAEGER FUER WEICHTASCHEN
PORTA ALFORJAS TUBULAR LATERAL

DUCATI MONSTER 696-1100 '08-'09

MONTÁŽNY NÁVOD
INSTRUCTIONS DE MONTAGE - BAUANLEITUNG - INSTRUCCIONES DE MONTAJE

3
DRŽIAK
SUPPORT
SUPPORT
HALTERUNG
SOPORTE
Q.TY n.2

4
SKRUTKA TEF M8x35mm
SCREW
VIS
SCHRAUBE
TORNILLO
Q.TY n.4

5
SKRUTKA TEF M6x16mm
SCREW
VIS
SCHRAUBE
TORNILLO
Q.TY n.2

6
SKRUTKA TEF M6x60mm
SCREW
VIS
SCHRAUBE
TORNILLO
Q.TY n.2

7
PODLOŽKA Ø6mm
WASHER Ø6mm
RONDELLE Ø6mm
SCHEIBE Ø6mm
ARANDELA Ø6mm
Q.TY n.2

8
MATICA A.B. M6
FLANGIATO
BOLT M6
ECROU M6
MUTTER M6
TUERCA M6
Q.TY n.4

9
MATICA M6
BOLT M6
ECROU M6
MUTTER M6
TUERCA M6
Q.TY n.2

10
MATICA A.B. M8
FLANGIATO
BOLT M8
ECROU M8
MUTTER M8
TUERCA M8
Q.TY n.2

11
KOMPONENTY OBSIAHNUTÉ V PRÍDAVNEJ MONTÁŽNEJ SADE
COMPONENTS INCLUDED IN THE ADDITIONAL FITTING KIT
PIÈCES INCLUES DANS LE KIT DE VIS ADDITIONNEL
DIE EINZELNEN TEILE SIND BEI ZUSAETZLICHEM MONTAGEKIT ENTHALTEN
DESPIECES INCLUIDOS EN EL KIT DE ANCLAJES DEL PORTA MALETAS ANADIDOS

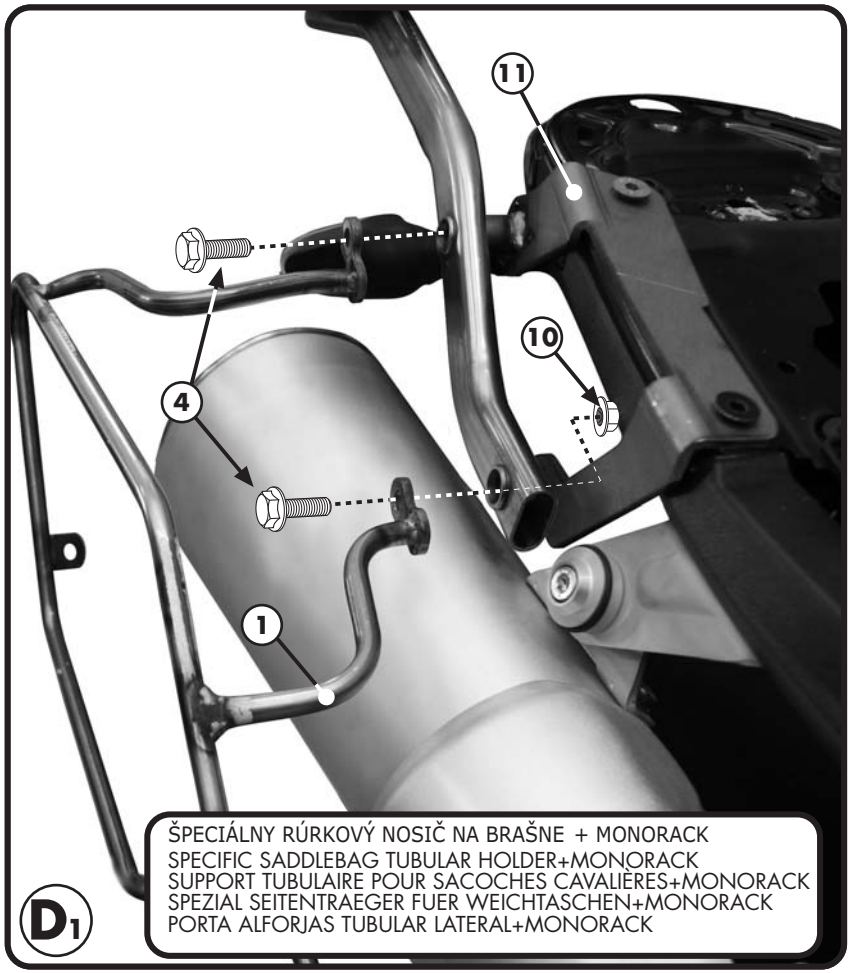

D1
ŠPECIÁLNY RÚRKOVÝ NOSIČ NA BRAŠNE + MONORACK
SPECIFIC SADDLEBAG TUBULAR HOLDER+MONORACK
SUPPORT TUBULAIRE POUR SACOCHES CAVALIÈRES+MONORACK
SPEZIAL SEITENTRAEGER FUER WEICHTASCHEN+MONORACK
PORTA ALFORJAS TUBULAR LATERAL+MONORACK

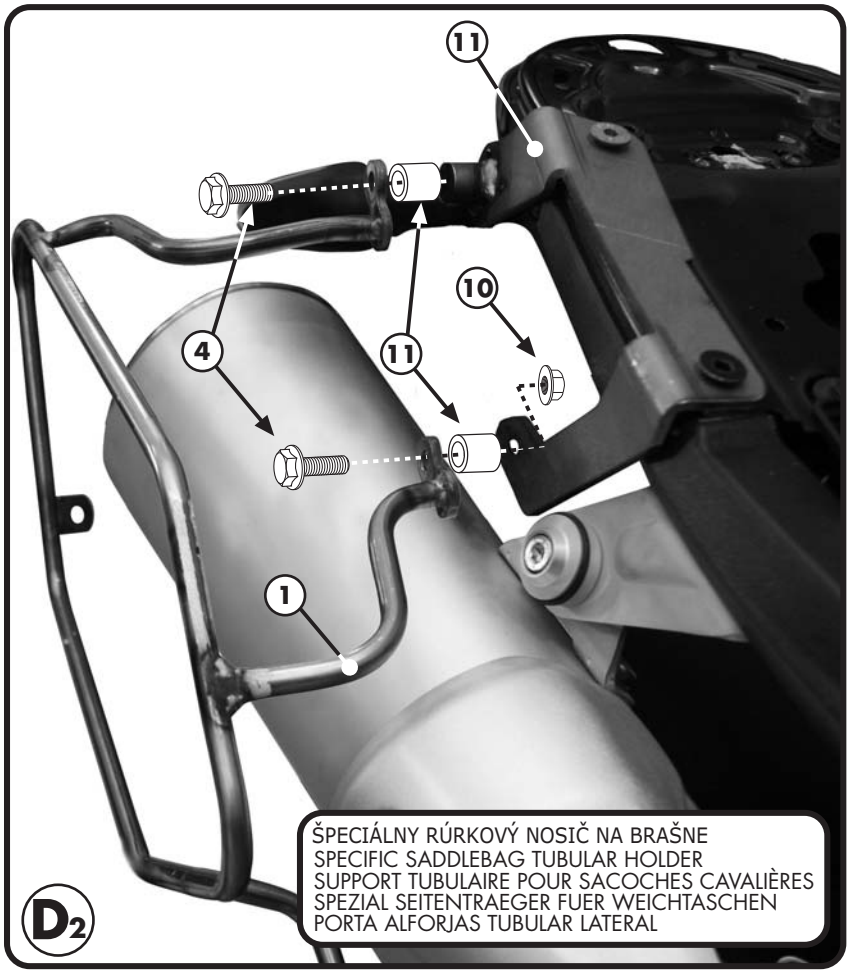

D2
ŠPECIÁLNY RÚRKOVÝ NOSIČ NA BRAŠNE
SPECIFIC SADDLEBAG TUBULAR HOLDER
SUPPORT TUBULAIRE POUR SACOCHES CAVALIÈRES
SPEZIAL SEITENTRAEGER FUER WEICHTASCHEN
PORTA ALFORJAS TUBULAR LATERAL

© Copyright 030209AR-Rev00,

T681 - TK681

ŠPECIÁLNY RÚRKOVÝ NOSIČ NA BRAŠNE
SUPPORT TUBULAIRE POUR SACOCHES CAVALIÈRES - SPEZIAL SEITENTRAEGER FUER WEICHTASCHEN
PORTA ALFORJAS TUBULAR LATERAL

DUCATI MONSTER 696-1100 '08-'09

MONTÁŽNY NÁVOD
INSTRUCTIONS DE MONTAGE - BAUANLEITUNG - INSTRUCCIONES DE MONTAJE

SK MONTÁŽNY NÁVOD

1. RIAĎTE SA MONTÁŽNYMI POKYNMI ZNÁZORNENÝMI NA OBRÁZKOCH B a C;
2. KEĎ SÚ NAMONTOVANÉ RAMENÁ MONORACK, POSTUPUJTE PODĽA MONTÁŽNYCH POKYNOV ZNÁZORNENÝCH NA OBRÁZKU D1;
3. KEĎ NIE SÚ NAMONTOVANÉ RAMENÁ MONORACK, POSTUPUJTE PODĽA MONTÁŽNYCH POKYNOV ZNÁZORNENÝCH NA OBRÁZKU D2;
4. SKONTROLUJTE, ČI SÚ VŠETKY SKRUTKY SPRÁVNE DOTIAHNUTÉ (SKRUTKY M6=9,6Nm - SKRUTKY M8=23Nm).

GB MOUNTING INSTRUCTIONS

1. FOLLOW THE MOUNTING INSTRUCTIONS AS SHOWN IN PICTURES B AND C;
2. IF MONORACK ARMS ARE INSTALLED , FOLLOW THE MOUNTING INSTRUCTIONS AS SHOWN IN PICTURE D1;
3. IF NO MONORACK ARMS ARE INSTALLED, FOLLOW THE MOUNTING INSTRUCTIONS AS SHOWN IN PICTURE D2;
4. CHECK THAT ALL THE SCREWS ARE WELL TIGHTENED (SCREWS M6=9,6Nm – SCREWS M8=23Nm).

F INSTRUCTIONS DE MONTAGE

1. SUIVRE LE MONTAGE PROPOSE EN PHOTOS B ET C;
2. EN PRESENCE DU MONORACK PROCEDER AVEC LE MONTAGE ILLUSTRE EN PHOTO D1;
3. EN ABSENCE DU MONORACK PROCEDER AVEC LE MONTAGE PROPOSE EN PHOTO D2;
4. TERMINER LE MONTAGE EN CONTROLANT LE BON SERRAGE DE TOUTES LES VIS (VIS M6=9,6Nm – VIS M8=23Nm).

D BAUANLEITUNG

1. FOLGEN SIE DER MONTAGE WIE IN DEN BILDERN B UND C GEZEIGT;
2. WENN DAS MONORACK VORHANDEN IST FOLGEN SIE DER MONTAGE IM BILD D1;
3. WENN DAS MONORACK NICHT VORHANDEN IST FOLGEN SIE DER MONTAGE IM BILD D2;
4. ZULETZT ÜBERPRÜFEN SIE DASS ALLE SCHRAUBEN (SCHRAUBEN M6=9,6NM - SCHRAUBEN M8=23NM) FESTGEZOGEN WURDEN.

ES INSTRUCCIONES DE MONTAJE

1. SEGUIR LAS INSTRUCCIONES DE MONTAJE DE LAS FOTOS B Y C;
2. EN PRESENCIA DEL MONORACK , EFECTUAR EL MONTAJE COMO SE ILUSTRA EN LA FOTO D1;
3. EN AUSENCIA DEL MONORACK, EFECTUAR EL MONTAJE COMO SE ILUSTRA EN LA FOTO D2;
4. COMPLETAR EL MONTAJE VERIFICANDO QUE TODOS LOS TORNILLOS ESTEN BIEN APRETADOS (TORNILLOS M6=9,6NM- TORNILLOS M8=23NM)

© Copyright 030209AR-Rev00,